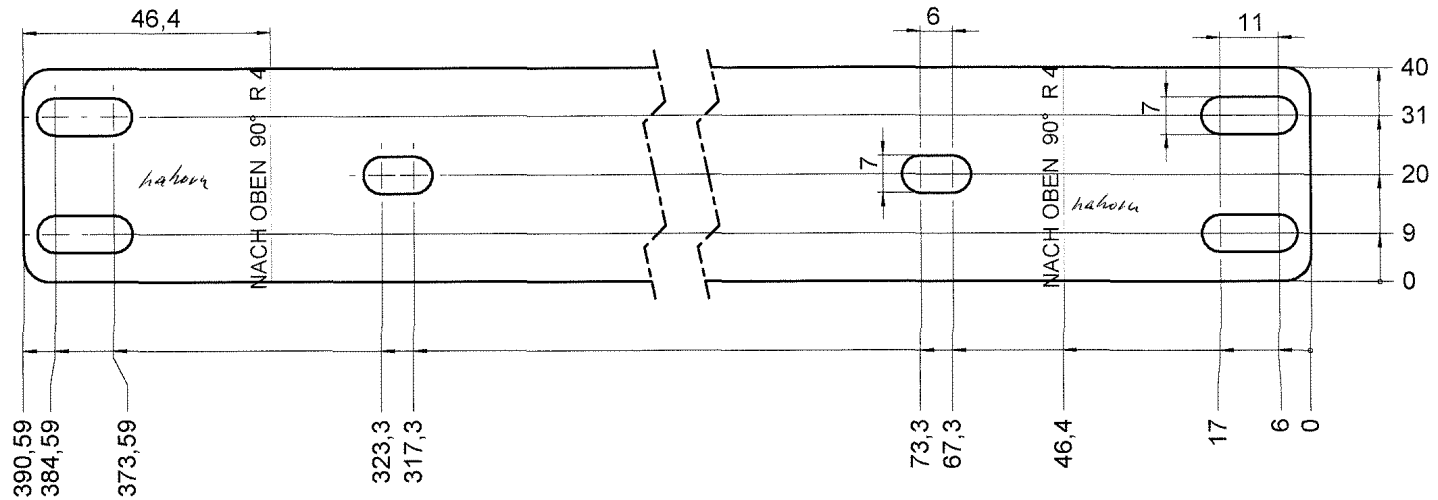

při cizím zhotovení musí být rozvinutí zkontrolováno dodavatelem!!
hotový díl je rozměrově daný

Bei Fremdfertigung muss die Abwicklung vom Lieferanten geprüft werden!!
Fertigteil ist maßgebend

galvanicky zinkováno a žlutě chromováno

galvanisch verzinkt und gelbchromatiert

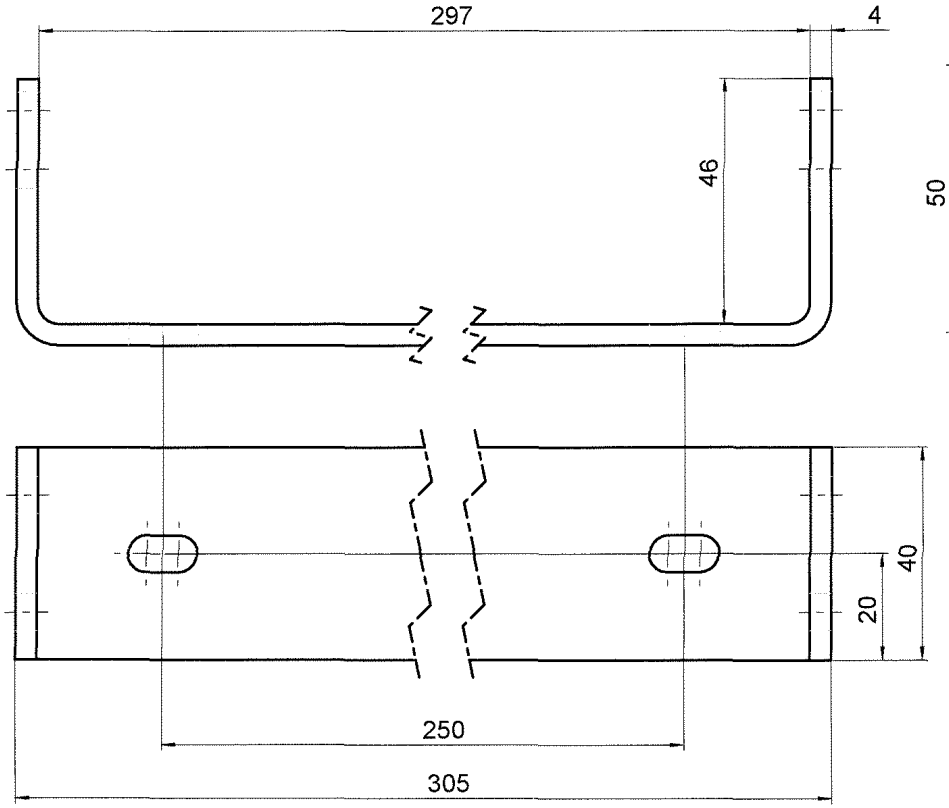

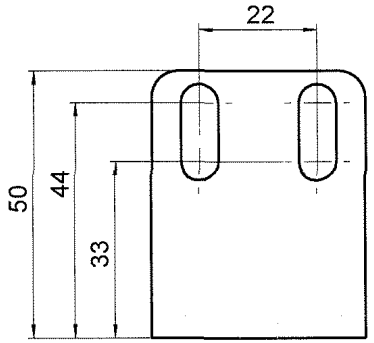

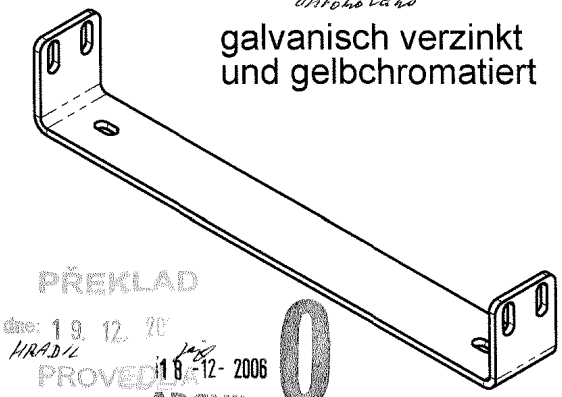

PŘEKLAD
dne: 19. 12. 20
HRADIL
PROVEDLA
18-12-2006
ARCHIV

kusovník jen pro informaci, prioritu má kusovník Pro Alpha

Stückliste nur zur Information, Pro Alpha Stückliste hat Priorität

NZ06/00834

Pos.	Stck.	Art.-Nr.	Beschreibung	Länge	Breite	Gewicht	Material	Vers.
1	1	33750099	Halter aus Fl 40x4 für Ölkühler OBEN zu VM 203	390,6		0,5 kg	S235JRG2	1

Allgemeintoleranzen nach DIN ISO 2768c | Oberflächen nach DIN ISO 1302 | allgemeiner Biegehalbmesser = Blechstärke

Bei Änderungen Rücksprache mit TB !

Oberflächen-behandlung	Format	Maßstab: 1:1 1:2.5	Gewicht: 0,5 kg
	A3	Schutzvermerk nach DIN 34 beachten! Nachdruck nur mit unserer Genehmigung!	

	Datum	Name
Erst.	27.6.2006	Rolf.Ganitz
Gepr.		

Benennung
Halter aus Fl 40x4
für Ölkühler OBEN zu VM 203
(D1105 mit ALU-Wasserkühler)

WA:
Kunde:

Artikelnummer/Zeichnungsnummer
33750099

Blatt 1 von 1

Zust.	Änderungstext	Datum	Von
1	4x Langloch 7x11	21.9.2006	Ga

Urspr. VM204-4087 | Ers. f. | Ers. d.